398000683 ECOWALL 24000 UI WF -R32 WIFI

RIF. ESPLOSO	CODICE	DESCRIZIONE	QTÀ	DATA INIZIO	DATA FINE	DA MATRICOLA
0	TL127001300	KIT WIFI WALL_LIGHT X3I_R32	1.00 NR	15/02/2019	N.A.	
0	GR3900031302	KIT SENSOR COIL & AIR15KS/20KT	1.00 NR	15/02/2019	N.A.	
1	GR0003000155EW	FRONT PANEL ASSY	1.00 NR	22/01/2019	N.A.	
2	GR300001000042	DISPLAY BOARD	1.00 NR	22/01/2019	N.A.	
3	GR11122089	FILTRO ARIA	1.00 NR	22/01/2019	N.A.	
4	GR20000200000801	FRONT CASE UI 18,24 ECOW&ECOL	1.00 NR	22/01/2019	N.A.	
5	GR20000400000401	GUIDE LOUVER UI 18,24 ECO(W,L)	1.00 NR	22/01/2019	N.A.	
6	GR10542036	BUSSOLA DEFLETTORE	1.00 NR	22/01/2019	N.A.	
7	GR10512732	DEFLETTORE	1.00 NR	22/01/2019	N.A.	
8	GR26112512	ELICOIDALE	1.00 NR	22/01/2019	N.A.	
9	GR10512037	SUPPORTO SX	1.00 NR	22/01/2019	N.A.	
10	GR000001000009	REAR CASE ASSY	1.00 NR	22/01/2019	N.A.	
11	GR76712012	TAPPO SCARICO CONDENSA	1.00 NR	22/01/2019	N.A.	
12	GR76512051	CUSCINETTO	1.00 NR	22/01/2019	N.A.	
13	GR26152025	SUPPORTO	1.00 NR	22/01/2019	N.A.	
14	GR24212177	SUPPORTO BATTERIA EVAPORANTE	1.00 NR	22/01/2019	N.A.	
15	GR01002000003	EVAPORATOR ASSY	1.00 NR	22/01/2019	N.A.	
16	GR10352060	VENTOLA	1.00 NR	22/01/2019	N.A.	
17	GR1501214502	MOTOVENTILATORE	1.00 NR	22/01/2019	N.A.	
18	GR26112511	SUPPORTO MOTOVENTILATORE	1.00 NR	22/01/2019	N.A.	
19	GR01362026	PANNELLO POSTERIORE	1.00 NR	22/01/2019	N.A.	
20	GR2611218801	FISSACAVO	1.00 NR	22/01/2019	N.A.	
21	GR73012005	CRANK	1.00 NR	22/01/2019	N.A.	
22	GR1521240210	STEPPING MOTOR	1.00 NR	22/01/2019	N.A.	
23	GR05230014	TUBO SCARICO CONDENSA	1.00 NR	22/01/2019	N.A.	
24	GR100002001513	ELECTRIC BOX ASSY	1.00 NR	22/01/2019	N.A.	
25	GR01592139	COPERTURA SCATOLA ELETTRICA	1.00 NR	22/01/2019	N.A.	
26	GR20112211	COPERTURA SCATOLA ELETTRICA	1.00 NR	22/01/2019	N.A.	
27	GR4202021912	JUMPER	1.00 NR	22/01/2019	N.A.	
28	GR300002000397	MAIN BOARD - M870F2AVJ	1.00 NR	22/01/2019	N.A.	
29	GR01592176	SHIELD COVER OF ELECTRIC BOX	1.00 NR	22/01/2019	N.A.	
30	GR20112209	COPERTURA SCATOLA ELETTRICA	1.00 NR	22/01/2019	N.A.	
31	GR42011233	MORSETTIERA	1.00 NR	22/01/2019	N.A.	
32	GR242520179	COPERTURA VITI	1.00 NR	22/01/2019	N.A.	

RIF. ESPLOSO	CODICE	DESCRIZIONE	QTÀ	DATA INIZIO	DATA FINE	DA MATRICOLA
33	GR20112210	COPERTURA SCATOLA ELETTRICA	1.00 NR	22/01/2019	N.A.	
35	GR4002052317	CAVO CONNESSIONE	1.00 NR	22/01/2019	N.A.	
37	GR305001000117W	REMOTE CONTROLLER YAW1F5WIFI	1.00 NR	22/01/2019	N.A.	

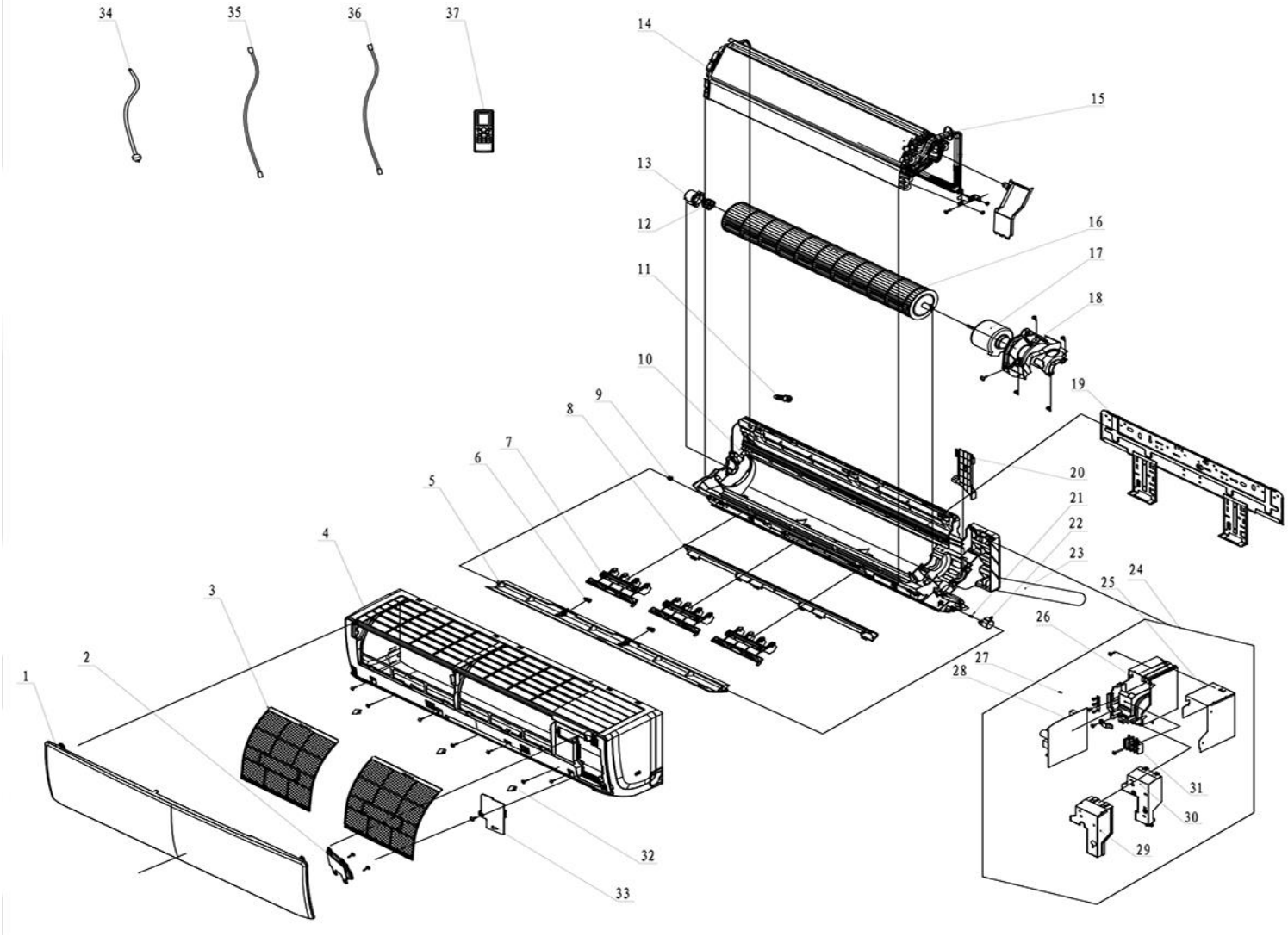
34
35
36
37
14
15
13
12
16
17
11
18
10
19
9
8
20
7
6
21
5
22
23
4
24
25
3
26
2
27
1
28
31
30
32
29
33