398000645 ECOWALL 9000 UI - R32

RIF. ESPLOSO	CODICE	DESCRIZIONE	QTÀ	DATA INIZIO	DATA FINE	DA MATRICOLA
0	GR3900031302	KIT SENSOR COIL & AIR15KS/20KT	1.00 NR	14/01/2019	N.A.	
0	TL127001300	KIT WIFI WALL_LIGHT X3I_R32	1.00 NR	15/02/2019	N.A.	
0	GR11122219	AIR FILTER	1.00 NR	26/06/2019	N.A.	
1	3000113_L94708	FRONT PANEL ASSY	1.00 NR	28/03/2018	N.A.	
2	GR300001000041	DISPLAY BOARD	1.00 NR	28/03/2018	N.A.	
3	GR20000200000701	FRONT CASE U.I. SPLIT	1.00 NR	28/03/2018	N.A.	
4	GR10542036	BUSSOLA DEFLETTORE	1.00 NR	28/03/2018	N.A.	
5	GR200006000002	HELICOID TONGUE	1.00 NR	28/03/2018	N.A.	
6	GR10512037	SUPPORTO SX	1.00 NR	28/03/2018	N.A.	
7	GR000001000004	REAR CASE ASSY	1.00 NR	28/03/2018	N.A.	
8	GR10352066	CROSS FLOW FAN	1.00 NR	28/03/2018	N.A.	
9	GR76512051	CUSCINETTO	1.00 NR	28/03/2018	N.A.	
10	GR26152022	SUPPORTO CUSCINETTO	1.00 NR	28/03/2018	N.A.	
11	GR200025000003	EVAPORATOR SUPPORT	1.00 NR	28/03/2018	N.A.	
12	GR011001000388	EVAPORATOR ASSY	1.00 NR	28/03/2018	N.A.	
13	GR150120874	MOTOVENTILATORE FN20J-PG	1.00 NR	28/03/2018	N.A.	
14	GR017211000005	WALL MOUNTING FRAME SUB-ASSY	1.00 NR	28/03/2018	N.A.	
15	GR200017000001	CONNECTING PIPE CLAMP	1.00 NR	28/03/2018	N.A.	
16	GR76712012	TAPPO SCARICO CONDENSA	1.00 NR	28/03/2018	N.A.	
17	GR1521210811	STEPPING MOTOR	1.00 NR	28/03/2018	N.A.	
18	GR73012005	CRANK	1.00 NR	28/03/2018	N.A.	
19	GR0523001408	TUBO SCARICO CONDENSA	1.00 NR	28/03/2018	N.A.	
20	GR200082000005	ELECTRIC BOX COVER 2	1.00 NR	28/03/2018	N.A.	
21	GR100002002361	ELECTRIC BOX ASSY	1.00 NR	28/03/2018	N.A.	
22	GR420111041	MORSETTIERA	1.00 NR	28/03/2018	N.A.	
23	GR300002000346	MAIN BOARD - M881F2J	1.00 NR	28/03/2018	N.A.	
26	GR4002052317	CAVO CONNESSIONE	1.00 NR	28/03/2018	N.A.	
27	1000117_L94708	REMOTE CONTROLLER	1.00 NR	28/03/2018	N.A.	
28	20000400000201	GUIDE LOUVER	1.00 NR	22/01/2021	N.A.	

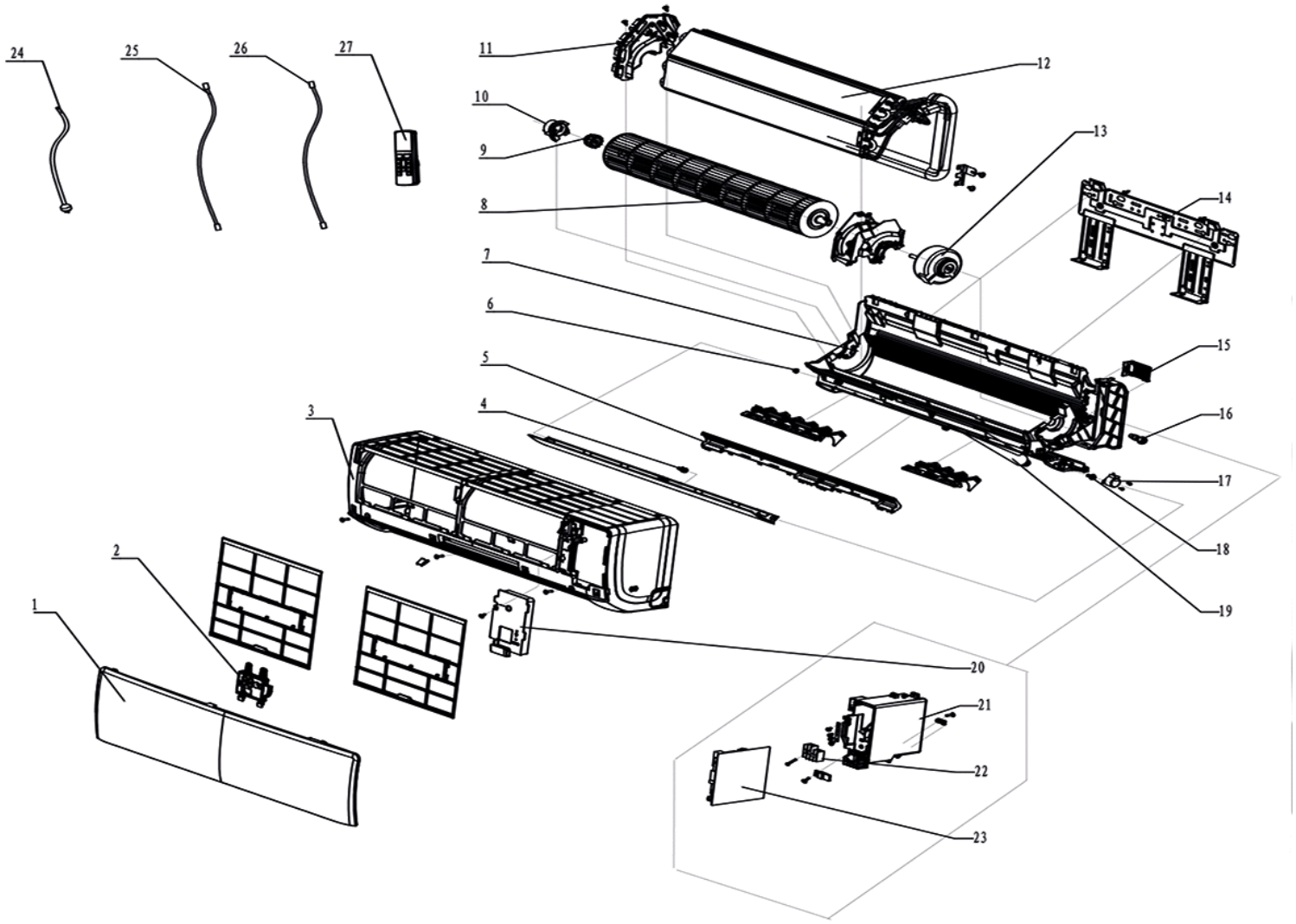
24
25
26
27
11
12
10
9
13
8
14
7
6
15
5
4
16
3
17
18
2
19
1
20
21
22
23